Kotły LUMO na pelety z wiórotrocin drzewnych

Bio-max Plus

Stalowe, wodne kotły grzewcze typu Bio-max Plus współpracujące z palnikami pelletowymi, stanowią najnowocześniejsze rozwiązanie w dziedzinie urządzeń grzewczych przystosowanych do opalania ekologicznymi paliwami odnawialnymi. Są one doskonałym źródłem ciepła dla ogrzewania domów, pomieszczeń warsztatowych oraz innych obiektów o mniejszej kubaturze, spełniając przy tym wymagania użytkowników, oczekujących od nowoczesnego kotła minimum czynności obsługowych (urządzenia są w pełni zautomatyzowane), wysokiego komfortu pracy oraz niskich kosztów eksploatacji.

Kotły opcjonalnie mogą być wyposażone w zasobnik paliwa możliwy do podłączenia z jego prawej lub lewej strony. Kotły, które przeznaczone są do pracy w zamkniętym układzie centralnego ogrzewania, wyposażone mogą być opcjonalnie w wężownicę schładzającą blok wodny wraz z opcjonalnym zabezpieczeniem termicznym wypływu.

Cechą charakterystyczną kotłów Bio-max Plus jest bardzo niska emisja pyłów i szkodliwych związków w spalinach, która jest znacznie mniejsza od wartości dopuszczalnych dla grupy kotłów na paliwa stałe i czyni je urządzeniami w pełni ekologicznymi.

Każdy kocioł w wersji standardowej jest urządzeniem grzewczym jednofunkcyjnym, jednakże po przyłączeniu do niego opcjonalnie wymiennika ciepłej wody użytkowej (np. typu LUMO-WCW) oraz czujnika c.w.u (CT4) doskonale nadaje się także do przygotowywania ciepłej wody użytkowej. Kotły Bio-max Plus spełniają wszystkie wymogi stawiane ekologicznym kotłom niskoemisyjnym i posiadają certyfikat na spełnienie wymogów dla urządzeń grzewczych w klasie 5 zgodnie z normą PN-EN 303-5+A1:2023-5 oraz dyrektywy unijnej o ECODESIGNIE.

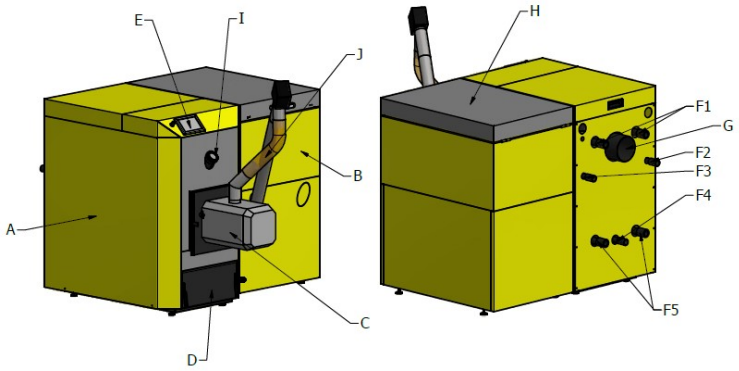

A - kocioł
B - zasobnik paliwa
C - palnik
D - szuflada popielnika
E - pulpit sterowniczy z ekranem dotykowym
F - króćce:
1-zasilający wody grzewczej
2-doprowadzający wężownicy schładzającej
3-wylotowy wężownicy schładzającej
4-spustowy wody grzewczej
5-powrotny wody grzewczej
G - wylot spalin (czopuch)
H - pokrywa obudowy zasobnika paliwa:
I - wziernik płomienia
J - zewnętrzny podajnik paliwa

Parametry	Jednostki	Znamionowa moc kotła [kW]				
		15	20	25	30	45
Zakres mocy cieplnej	kW	4,5 - 15	6 - 20	7,5 - 25	9 - 30	13,5 – 45
Pojemność zasobnika paliwa	l	188	214	246	415	526
	kg	132	150	172	290	368
Wymagany ciąg kominowy	mbar	0,05 – 0,30				
Temperatura spalin (moc nominalna)	ºC	120	135	105	118	130
Sprawność kotła (moc nominalna)	%	91,3	92,2	91,0	92,7	92,0
Rodzaj paliwa	-	Klasa A1; pellet drzewny wykonany zgodnie z PN-EN ISO 17225-2				
Maksymalne ciśnienie pracy	MPa / bar	0,3 / 3				
Maksymalna temperatura pracy	ºC	90				
Średnica króćca wylotu spalin	mm	Ø130			Ø150	Ø180
Średnica króćca zasilania (Kz)	R”	1 1/4 GW			1 1/2 GW	
Średnica króćca powrotu (Kp)	R”	1 1/4 GW			1 1/2 GW	
Średnica króćca spustowego (Ks)	R”	3/4 GW				
Pojemność wodna kotła	l	78	87	97	143	185
Masa kotła (bez wody)	kg	280	290	305	425	480
Napięcie elektryczne	V / Hz	230 / 50				
Wymiar A	mm	990	1050	1120	1170	1330
Wymiar B	mm	575			730	
Wymiar C	mm	1140			1460	
Wymiar D	mm	1350			1580	
Wymiar E	mm	880			1050	
Wymiar F	mm	380			440	
Wymiar G	mm	270			300	
Wymiar H	mm	290			315	
Wymiar I	mm	620	680	750	830	790
Wymiar J	mm	725	785	855	935	1085
Wymiar K	mm	785	845	915	990	1150
Wymiar L	mm	280			315	
Wymiar M	mm	280			315	
Wymiar N	mm	430			565	

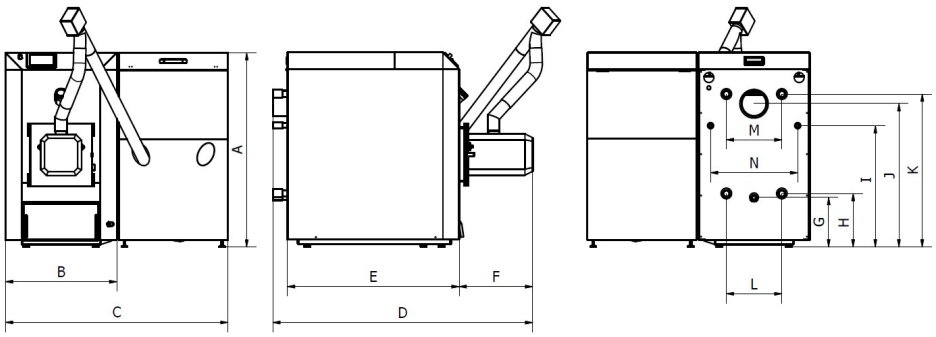

LUMO®
TECHNIKA GRZEWCZA

62-050 Mosina, ul. Główna 51 B,
Krosno
Tel./fax +48 61 81-36-525
www.lumo.com.pl;
e-mail:lumo@lumo.com.pl

Niniejszy folder reklamowy nie stanowi oferty handlowej w rozumieniu przepisów kodeksu cywilnego.
Firma zastrzega sobie prawo do zmian danych technicznych.

Wydanie I/2026