LUMO®
TECHNIKA GRZEWCZA

Automatyczne kotły na pellet

Bio-max Mini Kompakt / Bio-max Mini

Stalowe, wodne kotły grzewcze typu Bio-max Mini współpracujące z palnikami pelletowymi KIPI, stanowią najnowocześniejsze rozwiązanie w dziedzinie urządzeń grzewczych przystosowanych do opalania ekologicznymi paliwami odnawialnymi. Cechą charakterystyczną kotłów Bio-max Mini jest bardzo niska emisja pyłów i szkodliwych związków w spalinach, która jest znacznie mniejsza od wartości dopuszczalnych dla kotłów na paliwa stałe.

Bio-max Mini Kompakt

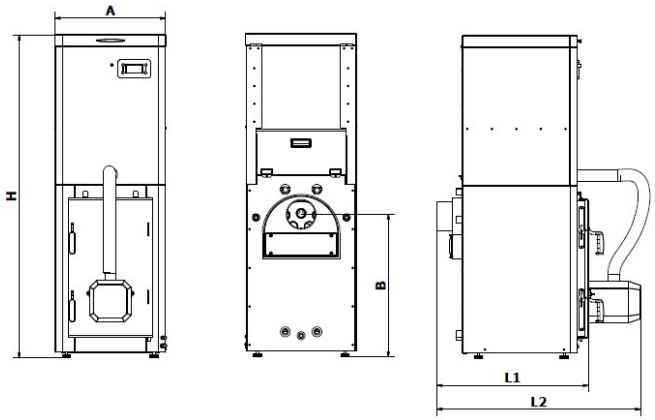

Bio-max Mini

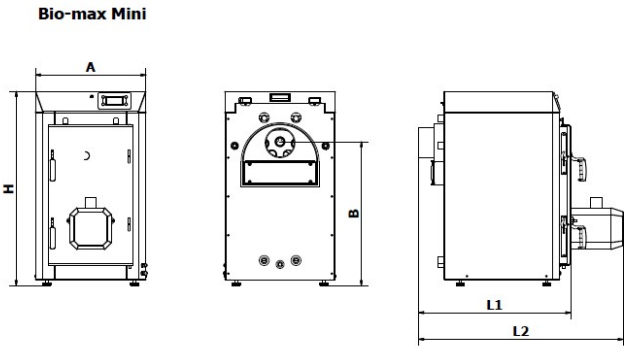

Parametr	Jedn.	Nominalna moc kotła [kW]	
		10	15
Zakres mocy cieplnej	kW	3-10	4,5-15
Sprawność dla mocy nominalnej	%	93,1	94,2
Maksymalne ciśnienie robocze	bar	3	
Wymagany ciąg spalinowy	mbar	0,05–0,30	
Pojemność wodna kotła	l	55	62
Temperatura spalin przy mocy nominalnej	°C	110,8	132,0
Średnica wylotu spalin (czopucha)	mm	Ø 150	
Klasa kotła wg PN-EN 303-5+A1:2023-5	-	5	
Zakres nastaw temperatury	°C	50-90	
Rodzaj paliwa; zawartość wilgoci; wymiar ziarna	-	Klasa A1; pellet drzewny wykonany zgonie z PN-EN ISO 17225-2; wilgotność ≤10%; średnica 6 mm; długość 3,15 < L≤40 mm.	
Pojemność zbiornika paliwa (tylko dla wersji kompakt)	kg / dm^3	87 / 127	95 / 144
Napięcie elektryczne	V/Hz	230/50	
Pobór mocy elektrycznej przy pracy kotła z mocą nominalną	W	56	64
Max natężenie dźwięku podczas pracy kotła	dB	48,9	
Wymiar H (Bio-max Mini / Bio-max Mini Kompakt)	mm	975 / 1630	
Wymiar A	mm	560	
Wymiar B	mm	715	
Wymiar L1	mm	660	710
Wymiar L2	mm	980	1030
Króciec zasilający	R”	GW 1”	
Króciec powrotny	R”	GW 1”	
Króciec wężownicy	R”	GW 3/4”	
Króciec spustowy	R”	GW 3/4”	



- **Wysoka klasa efektywności energetycznej**
- **Kompaktowe wymiary**
- **Wykonany z najwyższej jakości materiałów**
- **W pełni automatyczna praca – minimum obsługi**
- **Zaawansowany, samoczyszczący palnik**
- **Sterownik pogodowy z możliwością rozbudowy układów**
- **Internetowy moduł dostępu (opcja)**
- **Polski producent**

Kocioł podlega dofinansowaniu z programu
CZYSTE POWIETRZE

LUMO Technika Grzewcza Sp. z o.o.
62-050 Mosina, ul. Główna 51 B, Krosno; tel. +48 61 8136 525
www.lumo.com.pl; email: lumo@lumo.com.pl

Niniejszy folder reklamowy nie stanowi oferty handlowej w rozumieniu kodeksu cywilnego.
Firma zastrzega sobie prawo do zmian danych technicznych.

Wydanie I-2026